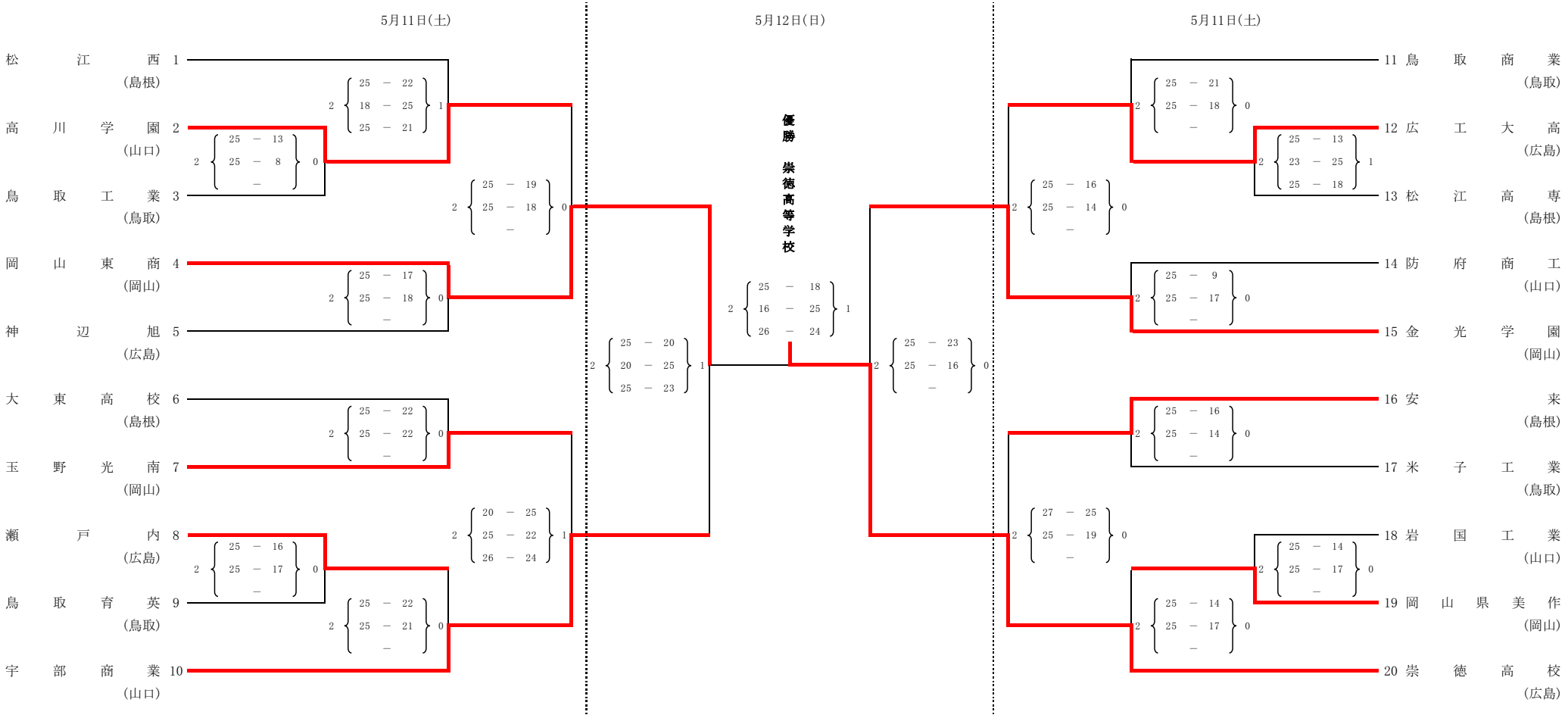第71回　中国高等学校バレーボール選手権大会
男子試合結果