令和４年度 第７５回 四国高等学校バレーボール選手権大会

令和４年６月１８日(土)，１９日(日)　伊予市民体育館（C，Dコート）
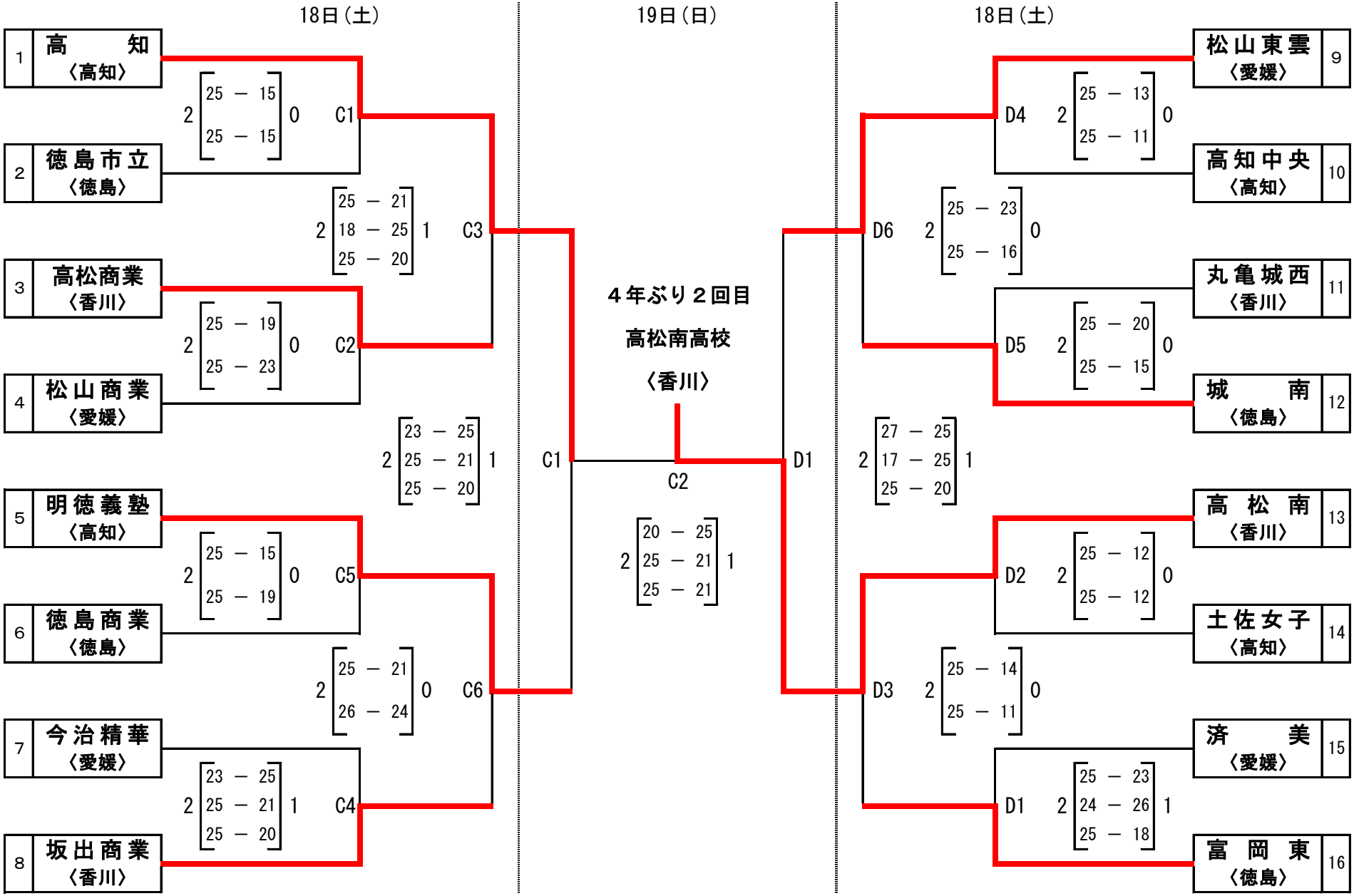
【女子試合結果】